ՅՊ - 2 ՅԱՆԿԱՊԱՏԻ ՖՐԱԳՄԵՆՏ
Մ 1 - 20

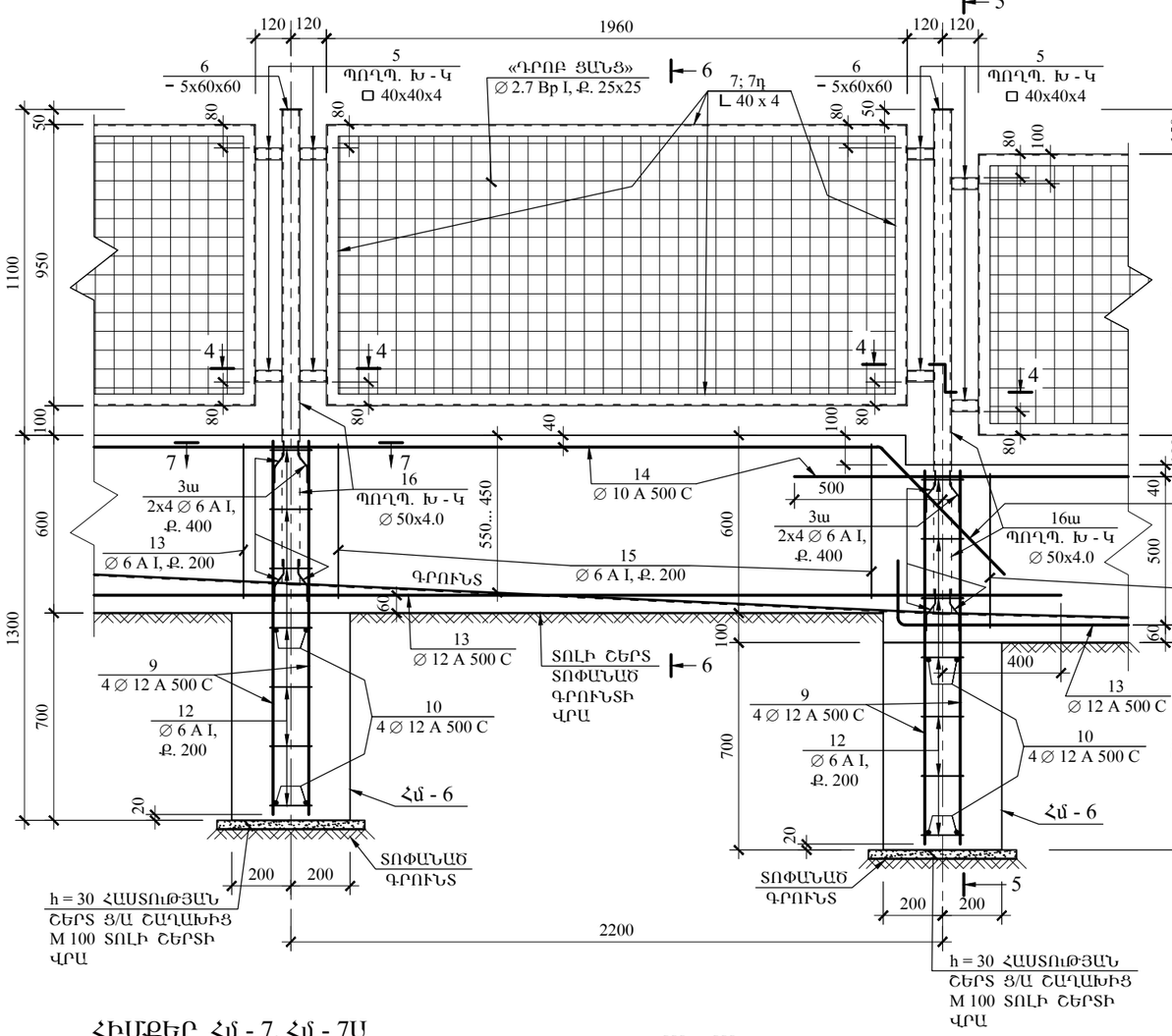

ԿՏՐՎ. 5 - 5
Մ 1 - 20

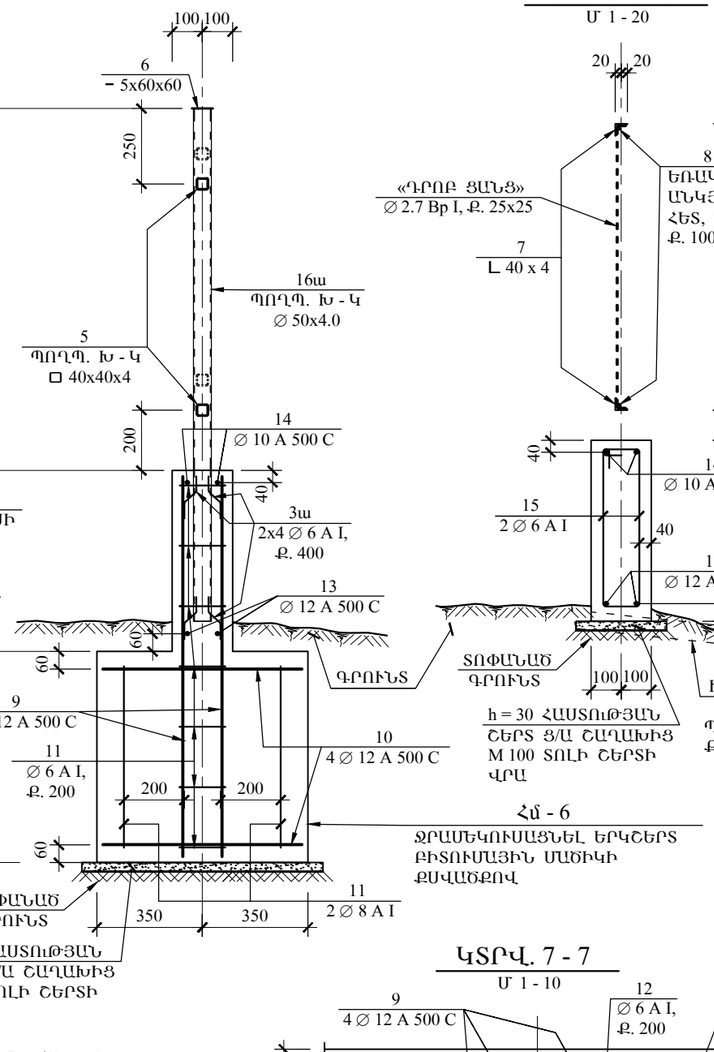

ԿՏՐՎ. 6 - 6
Մ 1 - 20

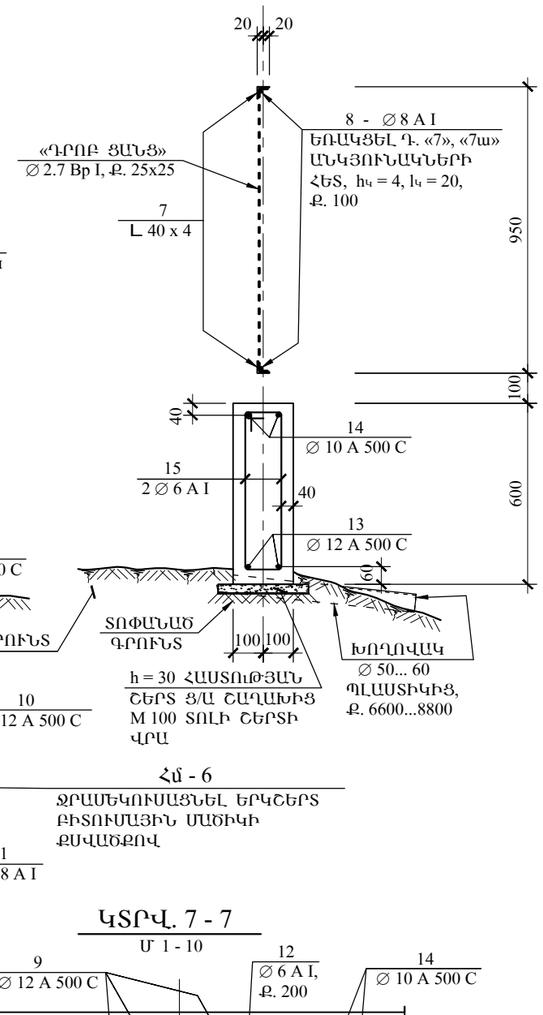

ՀԻՄՔԵՐ Հմ - 7, Հմ - 7Ա
Մ 1-20

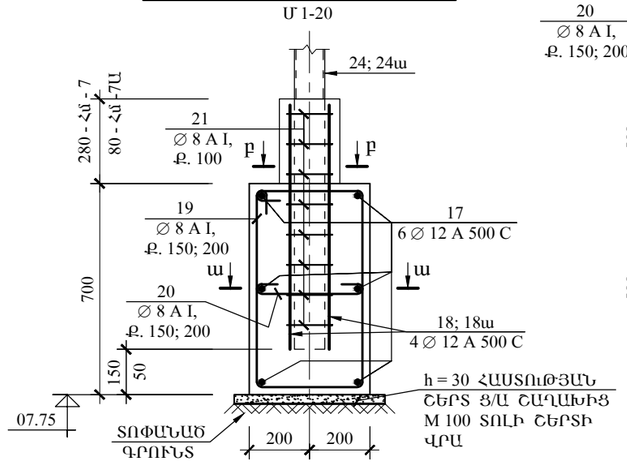

ա - ա
Մ 1-20

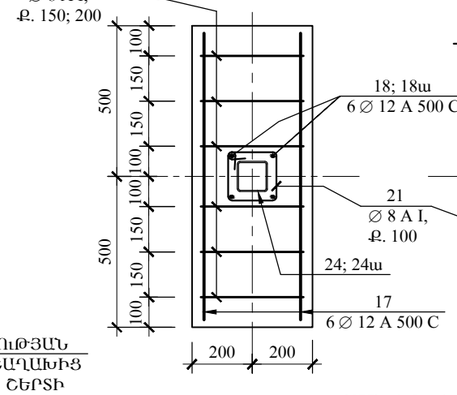

բ - բ
Մ 1-20

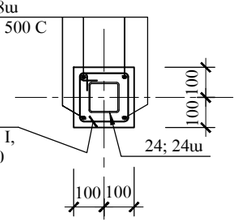

ՀԻՄՆԱԿԱՊ ՀԿ - 1
Մ 1-20

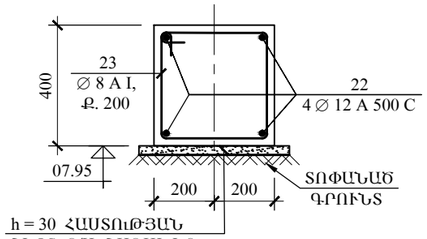

ԿՏՐՎ. 7 - 7
Մ 1 - 10

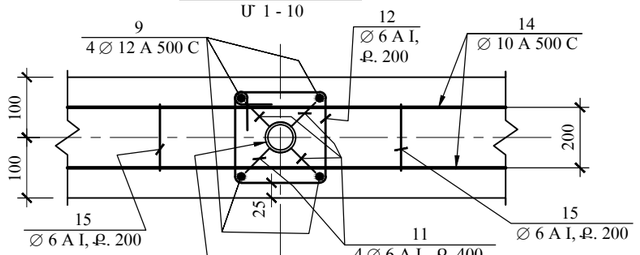

ԾԱՆՈԹ - Ն

1. 4 - 4 ԿՏՐՎԱԾՔԸ ՏԵՍ ՇԿ - 41 ԹԵՐԹԻ ՎՐԱ.
2. ՅՊ - 1 ՅԱՆԿԱՊԱՏԻ ՆՅՈՒԹԵՐԻ ՄԱՍՆԱԳՐԵՐԸ ԵՎ ԸՆԴՀԱՆՈՒՐ ԾԱԽՍԸ ՏԵՍ ՇԿ - 44, ՇԿ - 45 ԹԵՐԹԵՐԻ ՎՐԱ:

	ՎԱՅՈՑ ՁՈՐԻ ՄԱՐԶԻ ԶԱՌԻԹԱՓ ԳՅՈՒՂԻ ՄԱՆԿԱՊԱՐՏԵԶԻ ՈՒԺԵՂԱՑՈՒՄ, ՀԻՄՆԱՆՈՐՈԳՈՒՄ					
	ՏՆՕՐԵՆ	Ռ. ՄԱՆԱՍՅԱՆ		ՏԱՐԱԾՔԻ ՅԱՆԿԱՊԱՏՈՒՄ	ՓՈՒԼ	Ա.Ն.
	Ն.Գ.Կ.	Ս. ԱԹՈՅԱՆ		ՅՊ - 2 ՅԱՆԿԱՊԱՏԻ ՖՐԱԳՄԵՆՏ, ԿՏՐՎԱԾՔՆԵՐ. ԴՊ - 1 ԴԱՐՊԱՍԻ ԵՎ Դ - 1 ԴԱՌԱՆ ԿԵՏԱՅԻՆ ՀԻՄՔԵՐ Հմ - 7, Հմ - 7Ա, ՀԻՄՆԱԿԱՊ ՀԿ - 1	ԹՎԱԿԱՆ	2015
					ԹԵՐԹԵՐ	
«ԳԼՈՄՄԱ» ԱԿ					ԹԵՐԹ	ՇԿ - 42